VİDA GRUBU

SCREWS

DÜZ YARIKLI SİLİNDİR BAŞ METRİK VİDA

SLOTTED PAN HEAD SCREWS | ZYLINDERSCHRAUBE MIT SCHLITZ

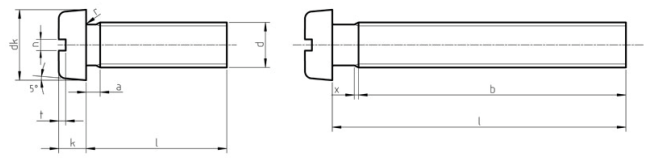

ISO	UNI	DIN
1207	6107	84

Mekanik Özellikler - Toleranslar
Mechanical Properties - Tolerances
Mechanische Eigenschaften - Toleranzen

ISO 898-1
ISO 4759-1

TEKNiK BiLGiLER | TECHNICAL INFORMATIONS | TECHNISCHE INFORMATION

d		M2	M2,5	M3	M4	M5	M6	M8	M10
dk		3,80	4,50	5,50	7,00	8,50	10,00	13,00	16,00
k		1,30	1,60	2,00	2,60	3,30	3,90	5,00	6,00
n		0,50	0,60	0,80	1,00	1,20	1,60	2,00	2,50
t	max	0,80	0,90	1,15	1,50	1,80	2,20	2,60	3,00
	min	0,60	0,70	0,90	1,20	1,50	1,80	2,10	2,40

l		M2	M2,5	M3	M4	M5	M6	M8	M10
2									
3		0,16	0,27	0,47					
4		0,18	0,30	0,52					
5		0,20	0,33	0,56	1,09				
6		0,22	0,36	0,60	1,17	2,05			
7				0,65	1,19				
8		0,25	0,42	0,69	1,33	2,30	3,56		
10		0,29	0,48	0,78	1,47	2,55	3,92	7,85	
12		0,33	0,54	0,87	1,63	2,80	4,27	8,49	14,60
14		0,37	0,60	0,96	1,79	3,05	4,62	9,13	15,60
16		0,40	0,65	1,04	1,95	3,30	4,98	9,77	16,60
18				1,14	2,11	3,55	5,34		
20		0,48	0,78	1,22	2,25	3,78	5,69	11,00	18,60
22				1,30	2,43	4,05	6,06		
25			0,93	1,44	2,64	4,40	6,56	12,60	21,10
30				1,66	3,02	5,02	7,45	14,20	23,60
35				1,88	3,41	5,62	8,25	15,80	26,10
40				2,10	3,80	6,25	9,20	17,40	28,60
45				2,32	4,19	6,88	10,00	18,90	31,10
50				2,54	4,58	7,50	10,90	20,60	33,60
55				2,76	4,97	8,13	11,80	22,10	36,10
60				2,98	5,36	8,75	12,70	23,70	38,60
65					5,75	9,38	13,60	25,20	41,10
70					6,14	10,00	14,50	26,80	43,60
75					6,53	10,63	15,40	28,30	46,10
80					6,92	11,25	16,30	29,80	48,60
90					7,70	12,50	18,10	32,80	
100					8,48	13,75	19,90	35,80	

Değerler milimetre olarak verilmiştir. | Values are given in millimeters. | Werte sind in millimetern angegeben.

MERCİMEK BAŞLI AĞAÇ VİDASI

SLOTTED RAISED COUNTERSUNK WOOD SCREWS | LİNSENSENK-HOLZSCHRAUBEN MİT SCHLİTZ

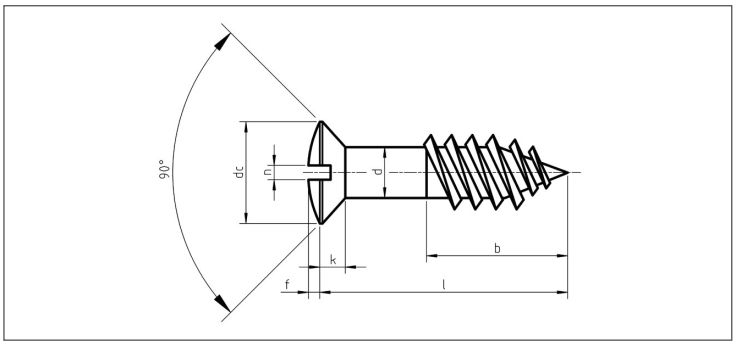

ISO	UNI	DIN
-	703	95
Mekanik Özellikler - Toleranslar Mechanical Properties - Tolerances Mechanische Eigenschaften - Toleranzen		DIN 267-1 ISO 4759

TEKNiK BiLGiLER | TECHNICAL INFORMATIONS | TECHNISCHE INFORMATION

d	≥	2,5	3	3,5	4	4,5	5	5,5	6
b	Max	0,6.l							
ds	Min	2,50	3,00	3,50	4,00	4,50	5,00	5,50	6,00
	Max	2,10	2,60	3,02	3,52	4,02	4,52	5,02	5,52
dk	Min	5,08	5,98	6,95	7,95	8,75	9,65	10,75	11,55
	Max	4,33	5,23	6,05	7,05	7,85	8,75	9,65	10,45
k	Max	1,5	1,65	1,93	2,20	2,35	2,50	2,75	3,00
n	Min	0,80	1,00	1,00	1,20	1,20	1,51	1,51	1,91
		0,66	0,86	0,86	1,06	1,06	1,26	1,26	1,66
f	max	0,60	0,75	0,90	1,00	1,10	1,25	1,40	1,50
t	Min	1,20	1,45	1,70	1,90	2,10	2,30	2,50	2,80
		1,10	1,20	1,40	1,60	1,80	2,00	2,20	2,40

l	Min	Max								
8	7,25	8,75	0,328							
10	9,25	10,75	0,388	0,647	0,845					
12	11,10	12,90	0,448	0,737	0,975	1,27				
14	13,10	14,90	0,568	0,923	1,22	1,58	1,89	2,29		
16	15,10	16,90								
18	17,10	18,90								
20	19,00	21,00	0,691	1,10	1,50	1,89	2,27	2,77		
25	24,00	26,00	0,846	1,35	1,79	2,27	2,76	3,37		
30	29,00	31,00	1,01	1,59	2,11	2,66	3,26	4,00		
35	33,75	36,25		1,82	2,44	3,05	3,75	4,56		
40	38,75	41,25		2,06	2,74	3,78	4,22	5,16		7,60
45	43,75	46,25			3,06	4,17	4,73	5,75		8,45
50	48,75	51,25			3,37	5,04	5,22	6,35		9,29
60	58,50	61,50			3,68		6,20	7,57		11,00
70	68,50	71,50						8,77		12,70
80	78,50	81,50						10,00		14,50

Değerler milimetre olarak verilmiştir. | Values are given in millimeters. | Werte sind in millimetern angegeben.

SİLİNDİR BAŞLI AĞAÇ VİDASI

SLOTTED ROUND HEAD WOOD SCREWS | HALBRUND-HOLZSCHRAUBEN MİT SCHLİTZ

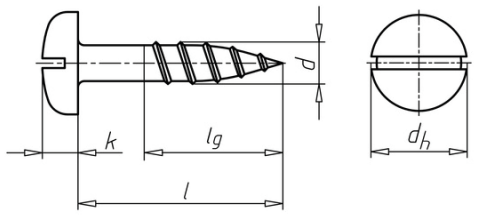

ISO	UNI	DIN
-	701	96
Mekanik Özellikler - Toleranslar Mechanical Properties - Tolerances Mechanische Eigenschaften - Toleranzen		DIN 267-1 ISO 4759

TEKNiK BiLGiLER | TECHNICAL INFORMATIONS | TECHNISCHE INFORMATION

d	≥	2,5	3	3,5	4	4,5	5	5,5	6
b	Max	0,6.l							
ds	Min	2,50	3,00	3,50	4,00	4,50	5,00	5,50	6,00
	Max	2,10	2,60	3,02	3,52	4,02	4,52	5,02	5,52
dk	Min	5,38	6,38	7,45	8,45	9,45	10,45	11,55	12,55
	Max	4,62	5,62	6,55	7,55	8,55	9,55	10,45	11,45
k	Min	1,90	2,30	2,60	3,00	3,34	3,74	4,04	4,44
	Max	1,50	1,90	2,10	2,60	2,86	3,26	3,56	3,96
n	Min	0,80	1,00	1,00	1,20	1,20	1,51	1,51	1,91
	max	0,66	0,86	0,86	1,06	1,06	1,26	1,26	1,66
t	Min	1,10	1,35	1,60	1,80	2,00	2,30	2,50	2,70
		1,10	1,35	1,60	1,80	2,00	2,30	2,50	2,70

l	Min	Max								
8	7,25	8,75	0,400							
10	9,25	10,75	0,460	0,763	1,03					
12	11,10	12,90	0,520	0,856	1,16	1,63				
14	13,10	14,90								
16	15,10	16,90	0,642	1,04	1,41	1,93	2,51	3,31		
18	17,10	18,90								
20	19,00	21,00	0,763	1,23	1,68	2,24	2,88	3,78	5,83	
25	24,00	26,00	0,914	1,47	1,98	2,62	3,37	4,37	6,66	
30	29,00	31,00	1,06	1,70	2,29	3,01	3,85	5,00	7,50	
35	33,75	36,25		1,94	2,60	3,39	4,34	5,55	8,33	
40	38,75	41,25		2,18	2,91	3,77	4,83	6,14	9,17	
45	43,75	46,25			3,22	4,12	4,12	6,73	10,00	
50	48,75	51,25			3,53	4,50	5,80	7,32	10,80	
60	58,50	61,50			4,16	5,26	6,77	8,54	12,50	
70	68,50	71,50						9,72	14,20	
80	78,50	81,50							16,00	

Değerler milimetre olarak verilmiştir. | Values are given in millimeters. | Werte sind in millimetern angegeben.

HAVŞA BAŞLI AĞAÇ VİDASI

SLOTTED COUNTERSUNK FLAT HEAD WOOD SCREWS | SENK-HOLZSCHRAUBEN MİT SCHLİTZ

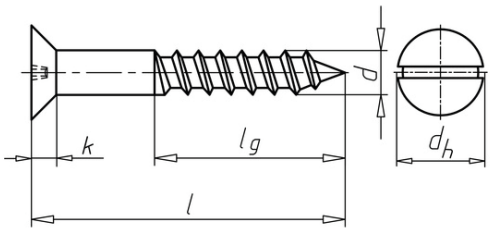

ISO	UNI	DIN
-	702	97
Mekanik Özellikler - Toleranslar Mechanical Properties - Tolerances Mechanische Eigenschaften - Toleranzen		DIN 267-1 ISO 4759

TEKNiK BiLGiLER | TECHNICAL INFORMATIONS | TECHNISCHE INFORMATION

d		2,5	3	3,5	4	4,5	5	5,5	6
b	≥	0,6.l							
ds	Max	2,50	3,00	3,50	4,00	4,50	5,00	5,50	6,00
	Min	2,10	2,60	3,02	3,52	4,02	4,52	5,02	5,52
dk	Max	5,08	5,98	6,95	7,95	8,75	9,65	10,75	11,55
	Min	4,33	5,23	6,05	7,05	7,85	8,75	9,65	10,45
k	Max	1,5	1,65	1,93	2,20	2,35	2,50	2,75	3,00
n	Max	0,80	1,00	1,00	1,20	1,20	1,51	1,51	1,91
	Min	0,66	0,86	0,86	1,06	1,06	1,26	1,26	1,66
t	Max	0,70	0,85	1,00	1,10	1,20	1,30	1,40	1,60
	Min	0,50	0,60	0,70	0,80	0,90	1,00	1,10	1,20

l	Min	Max								
8	7,25	8,75	0,312							
10	9,25	10,75	0,372	0,604	0,789					
12	11,10	12,90	0,432	0,696	0,914	1,18				
14	13,10	14,90								
16	15,10	16,90	0,552	0,881	1,17	1,49	1,85	2,31		
18	17,10	18,90								
20	19,00	21,00	0,672	1,06	1,43	1,79	2,22	2,78		
25	24,00	26,00	0,822	1,30	1,73	2,17	2,71	3,37		
30	29,00	31,00	0,972	1,54	2,04	2,55	3,19	4,00		
35	33,75	36,25		1,77	2,35	2,94	3,68	4,55		
40	38,75	41,25		2,01	2,66	3,32	4,17	5,14	13,40	
45	43,75	46,25			2,98	3,66	4,65	5,73	15,00	
50	48,75	51,25			3,29	4,05	5,14	6,32	16,50	
60	58,50	61,50			3,91	4,81	6,11	7,54	19,60	
70	68,50	71,50						8,72	22,70	
80	78,50	81,50						9,90	25,70	

Değerler milimetre olarak verilmiştir. | Values are given in millimeters. | Werte sind in millimetern angegeben.

ALTIKÖŞE BAŞLI AĞAÇ VİDASI (TRİFON)

HEXAGON HEAD WOOD SCREW | SECHSKANT-HOLZSCHRAUBE

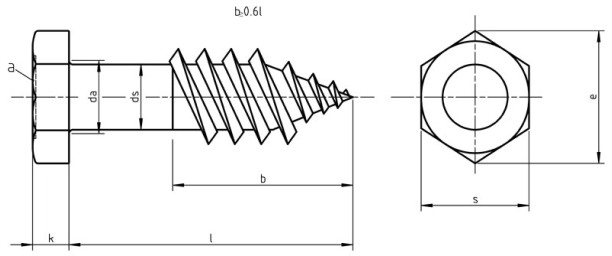

ISO	UNI	DIN
-	704	571

Mekanik Özellikler - Toleranslar
Mechanical Properties - Tolerances
Mechanische Eigenschaften - Toleranzen

ISO 898-1
ISO 4759-1

TEKNiK BiLGiLER | TECHNICAL INFORMATIONS | TECHNISCHE INFORMATION

d		4	5	6	7	8	10	12	16	20
Ds	max	5,00	5,00	6,00	97,00	8,00	10,00	12,00	16,00	20,00
	min	3,52	4,52	5,52	6,42	7,42	9,42	11,30	15,30	19,30
k	Nominal	2,80	3,50	4,00	5,00	5,50	7,00	8,00	10,00	13,00
	max	3,10	3,88	4,38	5,38	5,88	7,45	8,45	10,45	13,90
	min	2,50	3,13	3,63	4,63	5,13	6,55	7,55	9,55	12,10
s	Nominal	7,00	8,00	10,00	12,00	13,00	17,00	19,00	24,00	30,00
	max	7,00	8,00	10,00	12,00	13,00	17,00	19,00	24,00	30,00
	min	6,64	7,64	9,64	11,57	12,57	16,57	18,48	23,16	29,16
e	min	7,50	8,63	10,89	13,07	14,20	18,72	20,88	26,17	32,95

l	min	max	4	5	6	7	8	10	12	16	20
16	15,10	16,90	1,71								
20	18,95	21,05	2,01	3,42							
25	23,95	26,05	2,41	4,02	5,82		11,50				
30	28,95	31,05	2,81	4,62	6,62		12,90				
35	33,75	36,25	3,11	5,12	7,42	11,28	14,20				
40	38,75	36,25	3,51	5,82	8,22	12,42	15,60	28,00			
45	43,75	46,25		6,43	8,94	14,78	16,90	30,00			
50	48,75	51,25		7,03	9,64	16,00	18,20	32,10			
55	53,50	56,25			10,50	17,10	19,60				
60	58,50	61,50		8,23	11,20	18,20	20,90	36,50	51,80		165,00
65	63,50	66,50			11,97	19,30	22,20				174,00
70	68,50	71,50		9,43	12,74	20,97	23,60	40,70	57,80		182,00
80	78,50	81,50		10,63	14,27	23,30	26,50	45,20	64,50		201,00
90	88,25	91,75			15,80	25,64	29,40	49,90	71,00	130,00	220,00
100	98,25	101,75			17,34	28,00	32,00	54,00	77,10	141,00	238,00
110	108,25	111,75			18,81	30,27	34,80	58,40	83,40	152,00	253,00
120	118,25	121,75			20,40	32,60	37,55	60,30	89,50	163,00	275,00
130	128,00	132,00			21,93	35,00	40,30	66,50	95,70	175,00	293,00
140	138,00	142,00			23,46	37,35	43,05	70,80	101,88	187,00	317,00
150	148,00	152,00			25,00	39,72	45,80	74,95	108,06	198,00	328,00
160	158,00	162,00			26,53		48,55	79,15	114,24	209,00	348,00
170	168,00	172,00						83,35	120,42		366,00
180	178,00	182,00					54,05	87,55	126,60	232,14	385,00
190	187,70	192,30									404,00
200	197,70	202,30					59,55	91,75	138,,96	255,00	421,00
220	217,70	222,30					65,05	100,15	151,32	277,86	
240	237,70	242,30					70,55	108,55	163,68	300,71	
250	247,70	252,30						116,95	169,86		
260	257,70	262,30					76,05	125,35	176,04	323,57	

Değerler milimetre olarak verilmiştir. | Values are given in millimeters. | Werte sind in millimetern angegeben.

METRİK HAVŞA BAŞLI VİDALAR

COUNTERSUNK SLOTTED FLAT HEAD SCREWS | SENKSCHRAUBE MIT SCHLITZ

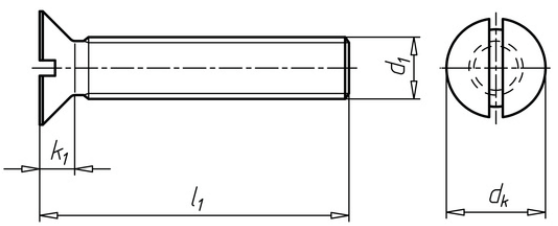

ISO	UNI	DIN
2009	6109	963

Mekanik Özellikler - Toleranslar
Mechanical Properties - Tolerances
Mechanische Eigenschaften - Toleranzen

ISO 2702
ISO 4759-1

TEKNiK BiLGiLER | TECHNICAL INFORMATIONS | TECHNISCHE INFORMATION

d		M2	M2,5	M3	M4	M5	M6	M8	M10
dk	max	5,00	4,70	5,60	7,50	9,20	11,00	14,50	18,00
	min	3,50	4,40	5,30	7,14	8,84	10,57	14,07	17,57
k	min	1,20	1,50	1,65	2,20	2,50	3,00	4,00	5,00
n	Nominal	0,50	0,60	0,80	1,00	1,20	1,60	2,00	2,50
	max	0,70	0,80	1,00	1,20	1,51	1,91	2,31	2,81
	min	0,56	0,66	0,86	1,06	1,26	1,66	2,06	2,56
t	max	0,60	0,70	0,85	1,10	1,30	1,60	2,10	2,60
	min	0,40	0,50	0,60	0,80	1,00	1,20	1,60	2,00

l	min	max	M2	M2,5	M3	M4	M5	M6	M8	M10
2	1,80	2,20								
3	2,80	3,20								
4	3,75	4,25	0,12	0,21	0,31					
5	4,75	5,25	0,14	0,24	0,34					
6	5,75	6,25	0,15	0,27	0,38	0,90				
7					0,43	0,98				
8	7,70	8,30	0,19	0,33	0,47	1,06	1,48	2,38		
10	9,70	10,30	0,23	0,39	0,56	1,22	1,72	2,73	5,68	
12	11,65	12,35	0,27	0,45	0,64	1,37	1,96	3,08	6,32	9,54
14	13,65	14,35	0,31	0,51	0,73	1,53	2,20	3,43	6,96	10,60
16	15,65	16,35	0,34	0,57	0,82	1,68	2,44	3,78	7,60	11,60
18	17,65	18,35			0,91	1,83	2,68	4,13		
20	19,60	20,40	0,42	0,69	1,00	2,00	2,92	4,48	8,88	13,60
25	24,60	25,40		0,84	1,22	2,39	3,52	5,36	10,50	16,10
30	29,60	30,40			1,44	2,78	4,12	6,23	12,10	18,70
35	34,50	35,50			1,66	3,17	4,72	7,11	13,70	21,20
40	39,50	40,50			1,88	3,56	5,32	7,98	15,30	23,70
45	44,50	45,50			2,10	3,95	5,92	8,80	16,90	26,20
50	49,50	50,50			2,32	4,34	6,52	9,73	18,50	28,80
55	54,00	56,00				4,73	7,12	10,60	20,10	31,30
60	59,00	61,00				5,12	7,72	11,50	21,70	33,80
65						5,51	8,32	12,38	23,30	36,30
70	69,00	71,00				5,90	8,92	13,27	24,90	38,90
75							9,52	14,15	26,50	41,40
80	79,00	81,00					10,12	15,04	28,10	43,90
90	89,00	91,00								
100	99,00	101,00								

Değerler milimetre olarak verilmiştir. | Values are given in millimeters. | Werte sind in millimetern angegeben.

YILDIZ HAVŞA BAŞLI METRİK VİDA

CROSS RECESSED COUNTERSUNK HEAD SCREWS | SENKKOPFSCHRAUBE MIT KREUZ

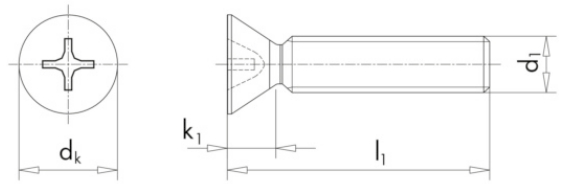

ISO	UNI	DIN
7046	7688	965
Mekanik Özellikler - Toleranslar Mechanical Properties - Tolerances Mechanische Eigenschaften - Toleranzen		ISO 898-1 ISO 4759-1

TEKNiK BiLGiLER | TECHNICAL INFORMATIONS | TECHNISCHE INFORMATION

d		M1,6	M2	M2,5	M3	M4	M5	M6	M8	M10
dk	max	5,00	3,80	4,70	5,60	7,50	9,20	11,00	14,50	18,00
	min	2,75	3,50	4,40	5,30	7,14	8,84	10,57	14,07	17,17
k	max	0,96	1,20	1,50	1,65	2,20	2,50	3,00	4,00	5,00
Nº	v	0	1			2		3	4	
m	~	1,70	2,35	2,70	2,90	4,40	4,60	6,80	8,70	9,60
Soket Derinliği Q Penetration Depth Q	max	0,91	1,25	1,55	1,80	2,40	2,60	3,30	4,40	5,30
	min	0,66	0,95	1,25	1,50	1,90	2,10	2,80	3,90	4,80

l	min	max	M1,6	M2	M2,5	M3	M4	M5	M6	M8	M10
3	2,80	3,20	0,06								
4	3,75	4,25	0,07	0,12	0,21	0,29					
5	4,75	5,25	0,08	0,14	0,24	0,34	0,83				
6	5,75	6,25	0,09	0,15	0,27	0,38	0,90	1,24			
7						0,42	0,98				
8	7,70	8,30	0,12	0,19	0,33	0,47	1,06	1,48	2,38		
10	9,70	10,30	0,14	0,23	0,39	0,56	1,22	1,72	2,73	5,68	
12	11,65	12,35	0,16	0,27	0,45	0,64	1,37	1,96	3,08	6,32	9,54
14	13,65	14,35	0,19	0,31	0,51	0,73	1,53	2,20	3,43	6,96	10,60
16	15,65	16,35	0,21	0,34	0,57	0,82	1,68	2,44	3,78	7,60	11,60
18	17,65	18,35				0,91	1,83				
20	19,60	20,40		0,42	0,69	1,00	2,00	2,92	4,48	8,88	13,60
22	21,60	22,40				1,09	2,17				
25	24,60	25,40			0,84	1,22	2,39	3,52	5,36	10,50	16,10
30	29,60	30,40				1,44	2,78	4,12	6,23	12,10	18,70
35	34,50	35,50				1,66	3,17	4,72	7,11	13,70	21,20
40	39,50	40,50				1,88	3,56	5,32	7,98	15,30	23,70
45	44,50	45,50				2,10	3,95	5,92	8,86	16,90	26,20
50	49,50	50,50				2,32	4,34	6,52	9,73	18,50	28,80
55	54,00	56,00					4,73	7,12	10,60	20,10	31,30
60	59,00	61,00					5,12	7,72	11,50	21,70	33,80
65	64,00	66,00					5,51	8,32	12,38	23,30	
70	69,00	71,00					5,90	8,92	13,27	24,90	
75	74,00	76,00						9,52	14,16	26,50	
80	79,00	81,00						10,12	15,04	28,10	

Değerler milimetre olarak verilmiştir. | Values are given in millimeters. | Werte sind in millimetern angegeben.

ÜÇGEN FORM YSB VİDA

CROSS RECESSED PAN HEAD TRILOBULAR SCREWS | GEWİNDEFURCHENDE SENKSCHRAUBEN

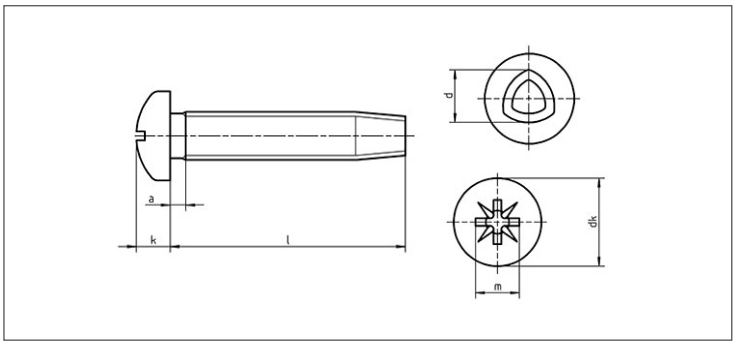

EN ISO	UNI	DIN
-	8112	7500 C
Mekanik Özellikler - Toleranslar Mechanical Properties - Tolerances Mechanische Eigenschaften - Toleranzen		ISO 7323-6 ISO 4759-1

TEKNiK BiLGiLER | TECHNICAL INFORMATIONS | TECHNISCHE INFORMATION

d		2,5	3	3,5	4	5	6
k		2,00	2,40	2,70	3,10	3,80	1,00
d	min	2,39	2,88	3,36	3,84	4,82	5,77
	max	2,46	2,95	3,44	3,93	4,92	5,90
dk	max	5,00	6,00	7,00	8,00	10,00	12,00
Nº	"Phillips Recess No PH Drv No"	1	1	2	2	2	3

l			2,5	3	3,5	4	5	6
5			0,400	0,666				
6			0,430	0,710		1,48		
8			0,490	0,798		1,63	2,91	
10			0,550	0,876		1,79	3,16	4,14
12			0,610	0,954		1,94	3,41	4,49
14			0,670	1,030		2,10	3,66	4,84
15			0,700	1,070		2,33	3,79	
16			0,730	1,110		2,56	3,91	5,29
20				1,270		2,94	4,41	6,00
25				1,470		3,44	5,03	6,87
30				1,710		3,94	5,70	7,75
35						4,44	6,50	8,60
40							7,30	9,50
45							8,00	10,40
50							8,70	11,30

Değerler milimetre olarak verilmiştir. | Values are given in millimeters. | Werte sind in millimetern angegeben.

ÜÇGEN FORM YHB VİDA

CROSS RECESSED COUNTERSUNK FLAT HEAD TRILOBULAR SCREWS GEWİNDEFURCHENDE SENKSCHRAUBEN

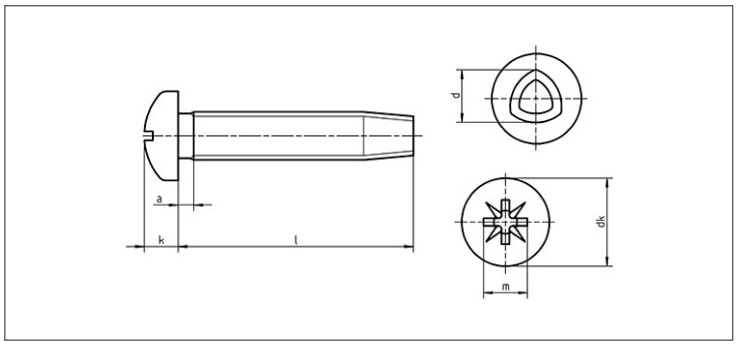

EN ISO	UNI	DIN
-	8113	7500 M
Mekanik Özellikler - Toleranslar Mechanical Properties - Tolerances Mechanische Eigenschaften - Toleranzen		ISO 7323-6 ISO 4759-1

TEKNiK BiLGiLER TECHNICAL INFORMATIONS TECHNISCHE INFORMATION

d		2,5	3	3,5	4	5	6
k		1,50	1,65	1,93	2,20	2,50	3,00
d	min	2,39	2,88	3,36	3,84	4,82	5,77
	max	2,46	2,95	3,44	3,93	4,92	5,90
dk	max	4,70	5,60	6,50	7,50	9,20	11,00
Nº	"Phillips Recess No PH Drv No"	1	1	2	2	2	3

l			2,5	3	3,5	4	5	6
6			0,266					
8			0,326	0,467		1,06	1,70	
10			0,386	0,555		1,22	1,95	
12			0,446	0,643		1,37	2,19	3,25
14			0,507	0,731		1,45	2,32	3,43
15			0,537	0,776		1,53	2,44	3,60
16			0,567	0,820		1,53	2,44	3,60
20						1,84	2,94	4,31
25						2,22	3,55	5,19
30						2,61	4,16	6,96
35						3,00	4,65	7,84
40						3,38	5,40	

Değerler milimetre olarak verilmiştir. Values are given in millimeters. Werte sind in millimetern angegeben.

ÜÇGEN FORM MERCİMEK BAŞLI VİDA

CROSS RECESSED COUNTERSUNK RAISED HEAD TRILOBULAR SCREWS GEWİNDEFURCHENDE SENKSCHRAUBEN

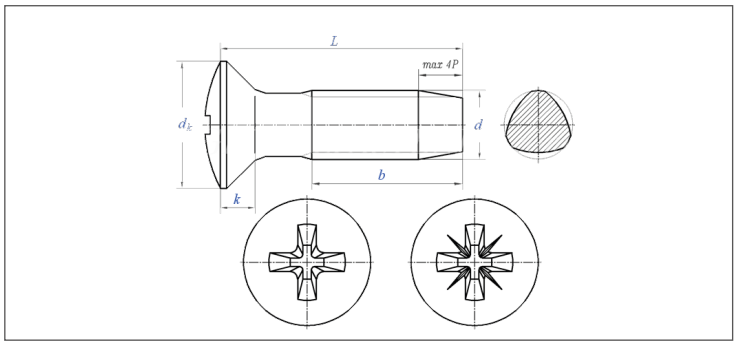

EN ISO	UNI	DIN
-	8114	7500 N
Mekanik Özellikler - Toleranslar Mechanical Properties - Tolerances Mechanische Eigenschaften - Toleranzen		ISO 7323-6 ISO 4759-1

TEKNiK BiLGiLER TECHNICAL INFORMATIONS TECHNISCHE INFORMATION

d		2,5	3	3,5	4	5	6
k		0,60	0,75	0,90	1,00	1,25	1,50
d	min	2,39	2,88	3,36	3,84	4,82	5,77
	max	2,46	2,95	3,44	3,93	4,92	5,90
dk	max	4,70	5,60	6,50	7,50	9,20	11,00
Nº	"Phillips Recess No PH Drv No"	1	1	2	2	2	3

l			2,5	3	3,5	4	5	6
6			0,302					
8			0,362	0,527				
10			0,422	0,615		1,210	1,98	
12			0,482	0,703		1,370	2,23	
14			0,543	0,791		1,520	2,47	3,72
15			0,573	0,836		1,600	2,60	
16			0,603	0,880		1,680	2,72	4,07
20				1,060		1,990	3,22	4,78
25						2,370	3,83	5,66
30						2,760	4,44	6,55
35							4,93	7,43
40							5,68	8,31

Değerler milimetre olarak verilmiştir. Values are given in millimeters. Werte sind in millimetern angegeben.

SUNTA VİDASI

POZI FLAT HEAD CHIPBOARD SCREW | POZI-FLACHKOPF-SPANPLATTENSCHRAUBE

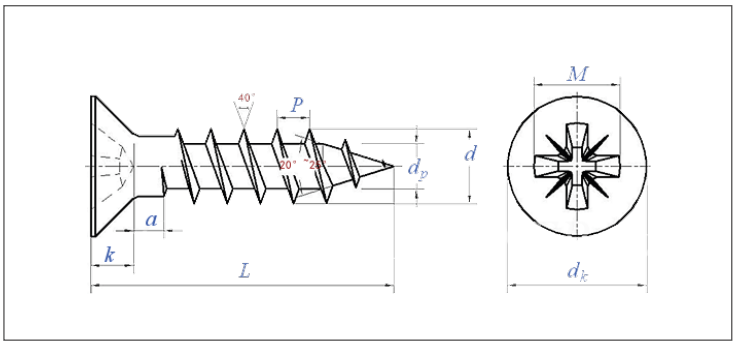

ISO	UNI	DIN
-	-	7505A
Mekanik Özellikler - Toleranslar Mechanical Properties - Tolerances Mechanische Eigenschaften - Toleranzen		ISO 2702 ISO 4759-1

TEKNiK BiLGiLER | TECHNICAL INFORMATIONS | TECHNISCHE INFORMATION

d		2,5	3	3,5	4	4,5	5	6
dk	max	5,00	6,00	7,00	8,00	9,00	10,00	12,00
	min	4,70	5,70	6,64	7,64	8,64	9,64	11,57
k	max	1,40	1,80	2,00	2,35	2,55	2,85	3,35
a	max	2,10	2,35	2,60	2,80	3,00	3,20	3,60
r	~	1,50	1,50	1,80	2,00	2,20	2,50	2,50
Nº	PZ Drv No Pozi Recess No	1		2				3
m	~	2,51	3,00	4,00	4,40	4,80	5,30	6,60
Soket Derinliği Q Penetration Depth Q	max	1,47	2,01	2,06	2,51	2,92	3,45	3,45
	min	1,22	1,60	1,76	2,05	2,46	2,99	2,99

l	min	max		3	3,5	4	4,5	5	6
10	9,25	10,75		0,38	0,52				
13 (12)	11,10	12,90		0,44	0,60	0,81			
16	15,10	16,90		0,57	0,77	1,03	1,30		
18	17,10	18,90		0,63	0,86	1,14	1,43		
20	18,95	21,05		0,69	0,94	1,25	1,55	1,95	2,85
25	23,95	26,05		0,84	1,15	1,52	1,87	2,35	3,41
30	28,95	31,05		0,99	1,36	1,79	2,19	2,74	3,98
35	33,75	36,25		1,14	1,58	2,07	2,52	3,13	4,54
40	38,75	41,25		1,30	1,79	2,34	2,84	3,53	5,10
45	43,75	46,25		1,46	2,00	2,61	3,16	3,92	5,67
50	48,75	51,25			2,22	2,89	3,48	4,32	6,23
55	53,75	56,25				3,17	3,80	4,71	6,79
60	58,50	61,50				3,43	4,12	5,10	7,36
70*	68,75	71,50				3,97	4,76	5,89	8,48
80*	78,50	81,50					5,40	6,68	9,61
90*	88,25	91,75						7,47	10,74
100*	98,25	101,75						8,25	11,86
120*	118,25	121,75						9,30	14,12
140*	138,00	142,00							16,37
150*	148,00	152,00							17,50

Değerler milimetre olarak verilmiştir. | Values are given in millimeters. | Werte sind in millimetern angegeben.

SUNTA VİDASI

POZI PAN HEAD CHIPBOARD SCREWS | POZI-PAN-KOPF-SPANPLATTENSCHRAUBEN

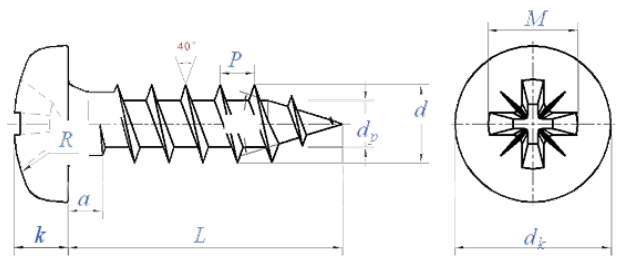

ISO	UNI	DIN
-	-	7505B
Mekanik Özellikler - Toleranslar Mechanical Properties - Tolerances Mechanische Eigenschaften - Toleranzen		ISO 2702 ISO 4759-1

TEKNiK BiLGiLER | TECHNICAL INFORMATIONS | TECHNISCHE INFORMATION

d		2,5	3	3,5	4	4,5	5	6
dk	max	5,00	6,00	7,00	8,00	9,00	10,00	12,00
	min	4,52	5,52	6,42	7,42	8,42	9,42	11,30
k	max	2,18	2,37	2,72	2,92	3,15	3,65	4,25
	min	1,88	2,13	2,48	2,68	2,85	3,35	3,95
r1	~	5,00	6,00	7,00	8,00	9,00	10,00	10,84
b (a)	max	1,10	1,35	1,60	1,80	2,00	2,20	1,75
Nº	PZ Drv No Pozi Recess No	1		2				3
m	~	2,60	3,12	3,81	4,65	5,00	5,28	6,63
Soket Derinliği Q Penetration Depth Q	max	1,52	1,93	2,11	2,36	3,10	3,10	3,48
	min	1,27	1,68	1,65	1,90	2,64	2,64	3,02

l	min	max	2,5	3	3,5	4	4,5	5	6
10	9,25	10,75	0,38	0,68	0,81	1,12			
12	11,10	12,90	0,42	0,64	0,90	1,23			
16	15,10	16,90	0,50	0,76	1,07	1,44	1,77		
18	17,10	18,90	0,54	0,83	1,15	1,55	1,90		
20	18,95	21,05	0,58	0,89	1,24	1,66	2,03	2,78	2,78
25	23,95	26,05	0,69	1,04	1,45	1,94	2,35	3,18	3,18
30	28,95	31,05		1,19	1,66	2,21	2,67	3,57	3,57
35	33,75	36,25		1,34	1,87	2,48	3,31	3,96	3,96
40	38,75	41,25		1,50	2,09	2,76	3,63	4,36	4,36
45	43,75	46,25		1,66	2,30	3,03	3,95	4,75	4,75
50	48,75	51,25			2,51	3,30	4,27	5,15	5,15
55	53,75	56,25				3,57	4,59	5,55	5,55
60	58,50	61,50				3,85	5,23	5,93	5,93
70*	68,75	71,50				4,40		6,76	6,76
80*	78,50	81,50						7,59	7,59
90*	88,25	91,75						8,42	8,42

Değerler milimetre olarak verilmiştir. | Values are given in millimeters. | Werte sind in millimetern angegeben.

SUNTA VİDASI

POZI FLAT HEAD CHIPBOARD SCREW | POZI-FLACHKOPF-SPANPLATTENSCHRAUBE

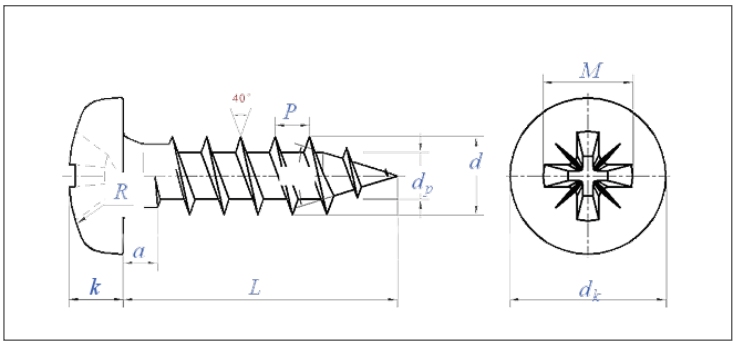

ISO	UNI	DIN
-	-	7505C
Mekanik Özellikler - Toleranslar Mechanical Properties - Tolerances Mechanische Eigenschaften - Toleranzen		ISO 2702 ISO 4759-1

TEKNiK BiLGiLER | TECHNICAL INFORMATIONS | TECHNISCHE INFORMATION

d		2,6	3	3,5	4	4,5	5	6
dk	max	5,00	6,00	7,00	8,00	9,00	10,00	12,00
	min	4,70	5,70	6,64	7,64	8,64	9,64	11,57
k	~	1,40	1,80	2,00	2,35	2,55	2,85	3,35
a	max		2,35	2,60	2,80	3,00	3,20	3,60
r	~	1,50	1,50	1,80	2,00	2,20	2,50	2,50
f	~		0,70	1,00	1,00	1,10	1,20	1,60
Nº	PZ Drv No Pozi Recess No	1		2				3
m	~	3,05	3,12	4,06	4,65	5,08	5,28	7,00
Soket Derinliği Q Penetration Depth Q	max	1,68	2,08	2,11	2,72	3,15	3,35	3,86
	min	1,38	1,78	1,88	2,42	2,85	2,89	3,40

l	min	max	2,5	3	3,5	4	4,5	5	6
12	11,10	12,90	0,32	0,52	0,73				
16	15,10	16,90	0,40	0,64	0,90	1,20			
18	17,10	18,90	0,44	0,70	0,99	1,31			
20	18,95	21,05	0,48	0,76	1,07	1,42	1,80	2,53	3,44
25	23,95	26,05	0,59	0,92	1,29	1,69	2,12	2,72	4,01
30	28,95	31,05		1,07	1,50	1,97	2,44	3,12	4,57
35	33,75	36,25		1,22	1,71	2,24	2,76	3,59	5,13
40	38,75	41,25		1,37	1,92	2,51	3,08	3,91	5,70
45	43,75	46,25			2,14	2,79	3,40	4,30	6,26
50	48,75	51,25			2,35	3,06	3,72	4,69	6,82
60	58,50	61,50				3,60	4,36	5,48	7,95
70*	68,75	71,50					5,00	6,27	9,08
80*	78,50	81,50						7,06	10,20

Değerler milimetre olarak verilmiştir. | Values are given in millimeters. | Werte sind in millimetern angegeben.

ALTIKÖŞE PUL BAŞLI MATKAPUÇLU VİDA

HEXAGON WASHER HEAD SELF DRILLING SCREW | SECHSKANT-SELBSTBOHRENDE SCHRAUBE MIT BUND

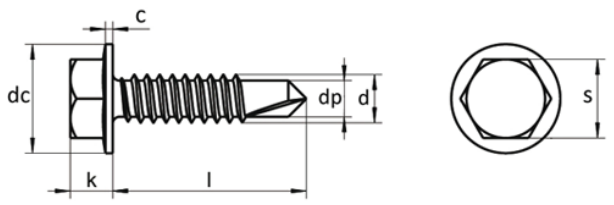

ISO	UNI	DIN
15480	8117	7504K
Mekanik Özellikler - Toleranslar Mechanical Properties - Tolerances Mechanische Eigenschaften - Toleranzen		ISO 10666 ISO 4759-1

TEKNiK BiLGiLER | TECHNICAL INFORMATIONS | TECHNISCHE INFORMATION

d		3,5	3,9	4,2	4,8	5,5	6,3
K	max	5,00	3,45	4,10	4,30	5,40	5,90
	min	3,00	3,20	3,60	3,80	4,80	5,30
dk	max	8,30	8,30	8,80	10,50	11,00	13,50
	min	7,60	7,60	8,10	9,80	10,00	12,20
c	min	0,60	0,60	0,80	0,90	1,00	1,00
Nº	MG Drv No NST Recess No	5,5	5,5	7	8	8	10
s	max	5,50	5,50	7,00	8,00	8,00	10,00
	min	5,32	5,32	6,78	7,78	7,78	9,78
Plaka/Levha Kalınlığı Steel Thickness	max	2,25	2,40	3,00	4,40	5,25	6,00
	min	0,70	1,00	1,75	1,75	1,75	2,00

l	min	max	3,5	3,9	4,2	4,8	5,5	6,3
9,5	8,75	10,25	1,20					
13	12,10	13,90	1,35	1,45	1,70	2,60		
16	15,10	16,90	1,45	1,60	1,85	2,90	3,60	
19	18,00	20,00	1,70	1,88	2,10	3,20	4,00	5,80
22	21,00	23,00		2,07	2,30	3,60	4,50	6,40
25	24,00	26,00		2,29	2,50	3,90	4,90	7,00
32	30,75	33,25		2,70	3,00	4,20	5,90	7,60
38	36,75	39,25			3,50	4,60	6,80	9,00
45	43,75	46,25				5,00	7,75	10,10
50	48,75	51,25				5,30	8,50	11,50
55							10,00	12,50
60	58,80	61,20						13,70
70	68,80	71,20						14,90
80	78,80	81,20						16,30
90	88,80	91,20						17,70
100	98,80	101,20						19,10
110								20,90
120								22,70
130								24,20
140								25,80
150								27,40
160								28,90
170								30,40
180								31,90
190								33,40
200								34,90

Değerler milimetre olarak verilmiştir. | Values are given in millimeters. | Werte sind in millimetern angegeben.

YILDIZ SİLİNDİR BAŞLI MATKAP UÇLU VİDA

CROSS RECESSED PAN HEAD SELF DRILLING SCREW | SELBSTBOHRENDE SCHRAUBE MIT LINSENKOPF

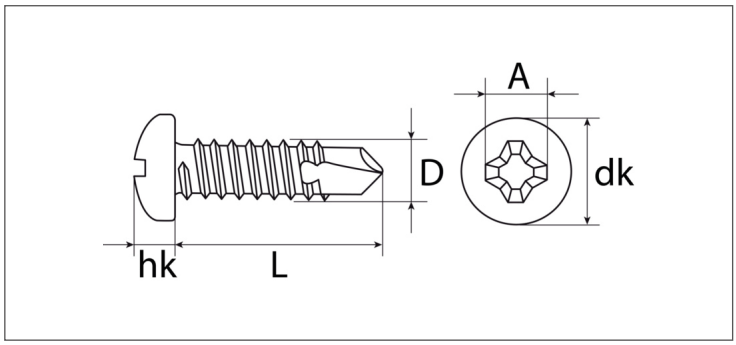

EN ISO	UNI	DIN
15481	8118	7504N
Mekanik Özellikler - Toleranslar Mechanical Properties - Tolerances Mechanische Eigenschaften - Toleranzen		ISO 10666 ISO 4759-1

TEKNiK BiLGiLER | TECHNICAL INFORMATIONS | TECHNISCHE INFORMATION

d		2,9	3,5	3,9	4,2	4,8	5,5	6,3
k	max	5,00	2,60	3,10	3,10	3,70	4,00	4,60
	min	2,15	2,35	2,80	2,80	3,40	3,70	4,30
dk	max	5,60	7,00	7,50	8,00	9,50	11,00	12,00
	min	5,30	6,64	7,14	7,64	9,14	10,57	11,57
Nº	PH Drv No Phillips Recess No	1	2				3	
m	~	3,00	3,90	4,20	4,40	4,90	6,40	6,90
Soket Derinliği Q Penetration Depth Q	max	1,80	1,90	2,40	2,40	2,90	3,10	3,60
	min	1,40	1,40	1,90	1,90	2,40	2,60	3,10
Plaka/Levha Kalınlığı Steel Thickness	max	1,90	2,25	2,65	3,00	4,40	5,25	6,00
	min	0,70	0,70	1,00	1,75	1,75	1,75	2,00

l	min	max	2,9	3,5	3,9	4,2	4,8	5,5	6,3
9,5			0,54	1,05					
13	12,10	13,90	0,66	1,20	1,30	1,50	2,20		
16	15,10	16,90	0,77	1,40	1,50	1,80	2,50		
19	18,00	20,00	0,88	1,50	1,70	1,95	2,80	3,80	5,40
22	21,00	23,00		1,70	1,85	2,20	3,10	4,20	5,95
25	24,00	26,00		2,00	2,10	2,40	3,40	4,50	6,50
32	30,75	33,25					4,10	5,50	7,80
38	36,75	39,25					4,70	6,20	8,90
45	43,75	46,25					5,40	7,10	10,00
50	48,75	51,25					5,90	7,80	11,00
60	58,80	61,20					6,90		12,00
70	68,80	71,20							13,30
80	78,80	81,20							14,90
90	88,80	91,20							16,50
100	98,80	101,20							18,10

Değerler milimetre olarak verilmiştir. | Values are given in millimeters. | Werte sind in millimetern angegeben.

YILDIZ HAVŞA BAŞLI MATKAP UÇLU VİDA

CROSS RECESSED COUNTERSUNK SELF DRILLING | SENKKOPFSCHRAUBE MIT KREUZ

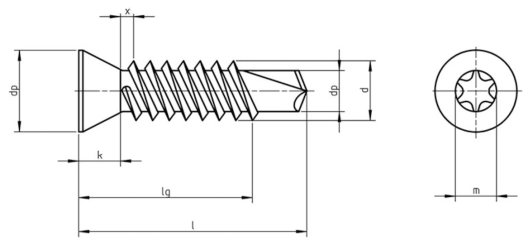

ISO	UNI	DIN
15482	8119	7504P
Mekanik Özellikler - Toleranslar Mechanical Properties - Tolerances Mechanische Eigenschaften - Toleranzen		ISO 10666 ISO 4759-1

TEKNiK BiLGiLER | TECHNICAL INFORMATIONS | TECHNISCHE INFORMATION

d		2,9	3,5	3,9	4,2	4,8	5,5	6,3
k	max	5,00	2,35	2,45	2,60	2,80	3,00	3,15
dk	max	5,50	7,30	7,30	8,40	9,30	10,30	11,30
	min	5,20	6,90	7,90	8,00	8,90	9,90	10,90
Nº	PH Drv No Phillips Recess No	1	2				3	
m	~	3,20	4,40	4,50	4,60	5,20	6,60	6,80
Soket Derinliği Q Penetration Depth Q	max	2,10	2,40	2,40	2,60	3,20	3,30	3,50
	min	1,70	1,90	1,90	2,10	2,70	2,80	3,00
Plaka/Levha Kalınlığı Steel Thickness	max	1,90	2,25	2,60	3,00	4,40	5,25	6,00
	min	0,70	0,70	1,00	1,75	1,75	1,75	2,00

l	min	max	2,9	3,5	3,9	4,2	4,8	5,5	6,3
13	12,10	13,90	0,48	0,72	0,90	1,10	1,50		
16	15,10	16,90	0,59	0,88	1,10	1,30	1,60	2,50	
19	18,00	20,00	0,70	1,10	1,30	1,50	1,80	2,80	3,60
22	21,00	23,00	0,90	1,20	1,46	1,70	2,40	3,30	4,15
25	24,00	26,00	1,00	1,40	1,65	1,90	2,70	3,70	4,70
32	30,75	33,25		1,80	1,90	2,50	3,40	4,70	5,95
38	36,75	39,25		2,00	2,15	3,00	4,00	5,40	7,10
45	43,75	46,25				4,00	4,70	6,30	8,40
50	48,75	51,25					5,20	7,00	9,30
60	58,80	61,20					5,70		10,10
70	68,80	71,20					6,30		11,80
80	78,80	81,20					6,90		13,60
90	88,80	91,20							15,30
100	98,80	101,20							17,10

Değerler milimetre olarak verilmiştir. | Values are given in millimeters. | Werte sind in millimetern angegeben.

YILDIZ SİLİNDİR BAŞLI SAÇ VİDASI

CROSS RECESSED PAN HEAD SCREW | KREUZ-SENKSCHRAUBE MIT SENKKOPF

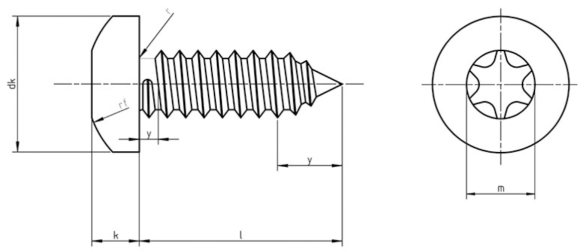

ISO	UNI	DIN
7049	6954	7981

Mekanik Özellikler - Toleranslar
Mechanical Properties - Tolerances
Mechanische Eigenschaften - Toleranzen

ISO 2702
ISO 4759-1

TEKNiK BiLGiLER | TECHNICAL INFORMATIONS | TECHNISCHE INFORMATION

d		2,2	2,9	3,5	3,9	4,2	4,8	5,5	6,3
Dk	max	4,20	5,60	6,90	7,50	8,20	9,50	10,80	12,50
	min	3,90	5,30	6,54	7,14	7,84	9,14	10,37	12,07
K	max	1,80	2,20	2,60	2,80	3,05	3,55	3,95	4,55
	min	1,55	1,95	2,35	2,55	2,75	3,25	3,65	4,25
r	max	0,30	0,40	0,50	0,50	0,60	0,70	0,80	0,90
rf	~	3,40	4,40	5,40	5,80	6,20	7,20	8,20	9,50
Nº	PH Drv No Phillips Recess No	1		2				3	
m	~	2,60	3,00	4,20	4,40	4,80	5,00	6,50	7,10
Soket Derinliği Q Penetration Depth Q	max	1,32	1,80	2,03	2,28	2,46	2,87	3,15	6,70
	min	0,86	1,35	1,40	1,63	1,80	2,26	2,49	3,66

	Type C		Type F									
l	min	max	min	max	2,2	2,9	3,5	3,9	4,2	4,8	5,5	6,3
4,5	3,70	5,30	3,70	4,50	0,16	0,33						
6,5	5,70	7,30	5,70	6,50	0,20	0,40	0,60	0,86	1,02			
9,5	8,70	10,30	8,70	9,50	0,26	0,51	0,79	1,05	1,22	1,85		
13	12,20	13,80	12,20	13,00	0,33	0,63	0,97	1,27	1,46	2,20	3,20	3,90
16	15,20	16,60	15,20	16,00	0,39	0,74	1,12	1,46	1,67	2,50	3,60	4,44
19	18,20	19,80	18,20	19,00		0,85	1,27	1,65	1,88	2,80	4,00	4,98
22	21,20	22,80	20,70	22,00		0,96	1,42	1,84	2,10	3,10	4,38	5,52
25	24,20	25,80	23,70	25,00		1,07	1,57	2,03	2,30	3,40	4,76	6,06
32	30,70	33,30	30,70	32,00		1,33	1,92	2,47	2,80	4,10	5,67	7,32
38	36,70	39,30	36,70	38,00		1,44	2,22	2,85	3,17	4,70	6,45	8,40
45	43,70	46,30	43,70	45,00			2,57	3,30	3,65	5,40	7,30	9,66
50	48,70	51,30	48,70	50,00			2,82	3,62	3,99	5,90	7,95	10,56

Değerler milimetre olarak verilmiştir. | Values are given in millimeters. | Werte sind in millimetern angegeben.

YILDIZ HAVŞA BAŞLI SAÇ VİDASI

PHILLIPS COUNTERSUNK FLAT HEAD SELF TAPPING SCREWS — SENK-BLENCHSCHRAUBE MIT KREUZSCHLITSZ

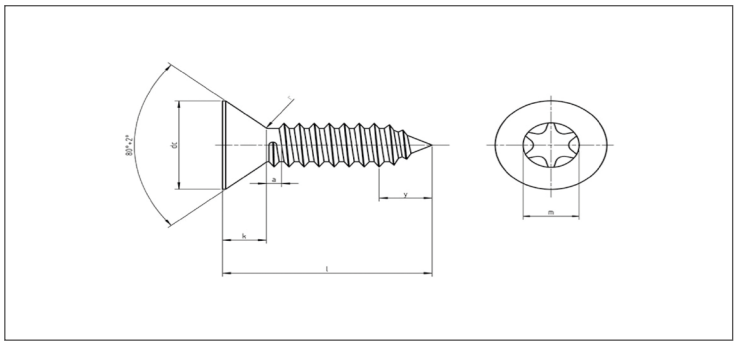

ISO	UNI	DIN
7050	6955	7982

Mekanik Özellikler - Toleranslar
Mechanical Properties - Tolerances
Mechanische Eigenschaften - Toleranzen

ISO 2702
ISO 4759-1

TEKNiK BiLGiLER — TECHNICAL INFORMATIONS — TECHNISCHE INFORMATION

d		2,2	2,9	3,5	3,9	4,2	4,8	5,5	6,3
Dk	max	4,30	5,50	6,80	7,50	8,10	9,50	10,80	12,40
	min	4,00	5,20	6,44	7,14	7,74	9,14	10,37	11,57
k	~	1,30	1,70	2,10	2,30	2,50	3 00	3,40	3,80
r	max	0,80	1,10	1,40	1,50	1,60	1,90	2,10	2,40
Nº	PH Drv No Phillips Recess No	1		2				3	
m	~	2,50	3 00	4,20	4,60	4,70	5,10	6,80	7,10
Soket Derinliği Q Penetration Depth Q	max	1,32	1,70	2,12	2,53	2,62	3,10	3,53	3,91
	min	1,02	1,40	1,62	2,03	2,11	2,59	2,95	3,33

	Type C		Type F									
l	min	max	min	max	2,2	2,9	3,5	3,9	4,2	4,8	5,5	6,3
4,5	3,70	5,30	3,70	4,50	0,10	0,23						
6,5	5,70	7,30	5,70	6,50	0,14	0,28	8,39	0,47				
9,5	8,70	10,30	8,70	9,50	0,20	0,50	0,54	0,66	0,77	1,10		
13	12,20	13,80	12,20	13,00	0,27	0,48	0,72	0,88	1,02	1,45	2,11	2,53
16	15,20	16,60	15,20	16,00	0,33	0,58	0,87	1,07	1,23	1,75	2,49	3,07
19	18,20	19,80	18,20	19,00		0,69	1,02	1,26	1,44	2,05	2,87	3,61
22	21,20	22,80	20,70	22,00		0,80	1,17	1,45	1,65	2,35	3,26	4,15
25	24,20	25,80	23,70	25,00		0,91	1,32	1,64	1,86	2,65	3,65	4,69
32	30,70	33,30	30,70	32,00		1,16	1,85	2,31	2,50	3,35	4,56	5,95
38	36,70	39,30	36,70	38,00		1,34	2,15	2,46	2,77	3,95	5,34	7,03
45	43,70	46,30	43,70	45,00			2,32	2,99	3,26	4,65	6,25	8,29
50	48,70	51,30	48,70	50,00			2,57	3,31	3,61	5,15	6,90	9,19

Değerler milimetre olarak verilmiştir. — Values are given in millimeters. — Werte sind in millimetern angegeben.

YILDIZ MERCİMEK BAŞLI VİDA

CROSS RECESSED RAISED COUNTERSUNK HEAD TAPPING SCREWS

LINSENSENKKOPF-BLECHSCHRAUBEN MIT KREUZSCHLITZ

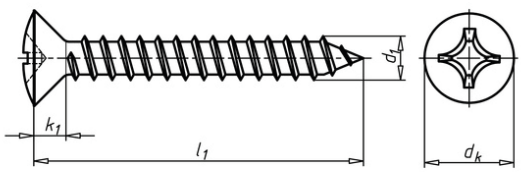

ISO	UNI	DIN
7051	6956	7983
Mekanik Özellikler - Toleranslar Mechanical Properties - Tolerances Mechanische Eigenschaften - Toleranzen		ISO 2702 ISO 4759-1

TEKNiK BiLGiLER | TECHNICAL INFORMATIONS | TECHNISCHE INFORMATION

d		2,2	2,9	3,5	3,9	4,2	4,8	5,5	6,3
dk	max	5,00	5,50	6,80	7,50	8,10	9,50	10,80	12,40
f	~	0,70	0,90	1,20	1,30	1,40	1,50	1,70	2,00
k	~	1,30	1,70	2,10	2,30	2,50	3,00	3,40	3,80
r	max	0,80	1,10	1,40	1,50	1,60	1,90	2,10	2,40
rf	~	3,80	4,60	5,40	6,00	6,60	8,20	9,40	11,10
Nº	PH Drv No Phillips Recess No	1		2				3	
m	~	2,80	3,40	4,60	4,70	4,90	5,40	7,00	7,40
Soket Derinliği Q Penetration Depth Q	max	1,57	2,21	2,39	2,54	2,74	3,20	3,53	3,96
	min	1,17	1,81	1,89	2,04	2,24	2,70	3,02	3,46

l	min	max	2,2	2,9	3,5	3,9	4,2	4,8	5,5	6,3
4,5	3,70	5,30	0,14	0,26						
6,5	5,70	7,30	0,18	0,33	0,57	0,70	0,86			
9,5	8,70	10,30	0,24	0,44	0,72	0,89	1,07	1,53		
13	12,20	13,80	0,31	0,57	0,90	1,11	1,32	1,88	2,64	3,46
16	15,20	16,60	0,37	0,67	1,05	1,30	1,53	2,18	3,12	4,00
19	18,20	19,80		0,78	1,20	1,50	1,74	2,48	3,50	4,54
22	21,20	22,80		0,89	1,35	1,68	1,95	2,78	3,89	5,08
25	24,20	25,80		1,00	1,50	1,87	2,16	3,08	4,28	5,62
32	30,70	33,30		1,25	1,85	2,31	2,65	3,78	5,19	6,88
38	36,70	39,30		1,47	2,15	2,70	3,30	4,38	5,97	7,96
45	43,70	46,30			2,50	3,15	3,80	5,08	6,88	9,22
50	48,70	51,30			2,75	3,54	4,30	5,58	7,53	10,12

Değerler milimetre olarak verilmiştir. Values are given in millimeters. Werte sind in millimetern angegeben.

YILDIZ SİLİNDİR BAŞ METRİK VİDA

CROSS RECESSED PAN HEAD SCREWS | LINSENKOPFSCHRAUBE MIT KREUZSCHLITZ

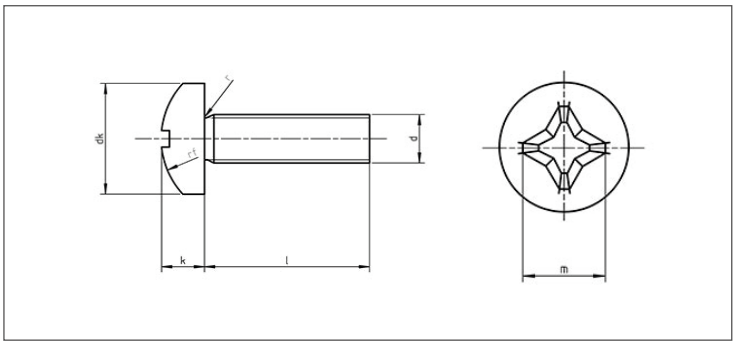

ISO	UNI	DIN
7045	7687	7985
Mekanik Özellikler - Toleranslar Mechanical Properties - Tolerances Mechanische Eigenschaften - Toleranzen		ISO 898-1 ISO 4759-1

TEKNiK BiLGiLER | TECHNICAL INFORMATIONS | TECHNISCHE INFORMATION

d		M1,6	M2	M2,5	M3	M4	M5	M6	M8	M10
dk	max	5,00	4,00	5,00	6,00	8,00	10,00	12,00	16,00	20,00
	min	3,00	3,70	4,70	5,70	7,64	9,64	11,57	15,57	19,48
k	Nominal	1,30	1,60	2,00	2,40	3,10	3,80	4,60	6,00	7,50
	max	1,42	1,72	2,12	2,52	3,25	3,95	4,75	6,15	7,68
	min	1,18	1,48	1,88	2,28	2,95	3,65	4,45	5,85	7,32
Nº	PH Drv No Phillips Recess No	0	1			2		3	4	
m	~	1,80	2,50	2,70	3,10	4,60	5,30	6,80	9,00	10,20
Soket Derinliği Q Penetration Depth Q	max	1,02	1,40	1,60	2,00	2,54	3,27	3,53	4,68	5,88
	min	1,00	1,10	1,30	1,70	2,04	2,77	3,03	4,18	5,38

l	min	max	M1,6	M2	M2,5	M3	M4	M5	M6	M8	M10
2	1,80	2,20	0,09								
3	2,80	3,20	0,10								
4	3,75	4,25	0,11	0,20	0,37	0,54					
5	4,75	5,25	0,12	0,22	0,40	0,59	1,40				
6	5,75	6,25	0,13	0,23	0,43	0,63	1,48	2,66			
7						0,68	1,56				
8	7,70	8,30	0,16	0,27	0,49	0,72	1,63	2,91	4,37		
10	9,70	10,30	0,18	0,31	0,55	0,81	1,79	3,16	4,72	10,90	
12	11,65	12,35	0,20	0,34	0,61	0,90	1,94	3,41	5,07	11,50	21,20
14	13,65	14,35	0,23	0,38	0,67	0,98	2,10	3,66	5,42	12,20	22,20
16	15,65	16,35	0,25	0,42	0,73	1,07	2,25	3,91	5,78	12,80	23,20
18	17,65	18,35				1,16	2,41	4,16	6,14		
20	19,60	20,40		0,49	0,85	1,25	2,56	4,41	6,48	14,20	25,20
22	21,60	22,40				1,34	2,72	4,66	6,82		27,70
25	24,60	25,40			1,00	1,47	2,94	5,03	7,36	15,80	30,20
30	29,60	30,40			1,18	1,71	3,44	5,70	8,24	17,50	32,70
35	34,50	35,50					3,94	6,50	9,12	19,10	35,20
40	39,50	40,50						7,30	10,00	20,70	37,70
45	44,50	45,50						8,00	10,90	22,30	41,20
50	49,50	50,50						8,77	11,80	23,90	43,70
55	54,00	56,00						9,52	12,60	25,50	46,20
60	59,00	61,00						10,27	13,50	27,10	
65	64,00	66,00						11,02	14,33	28,70	
70	69,00	71,00						11,77	15,18	30,30	
75	74,00	76,00						12,52	16,03	31,90	
80	79,00	81,00						13,27	16,88	33,50	

Değerler milimetre olarak verilmiştir. | Values are given in millimeters. | Werte sind in millimetern angegeben.

BULDEKS VİDA

CONCRETE SCREW | BETON SCHRAUBE

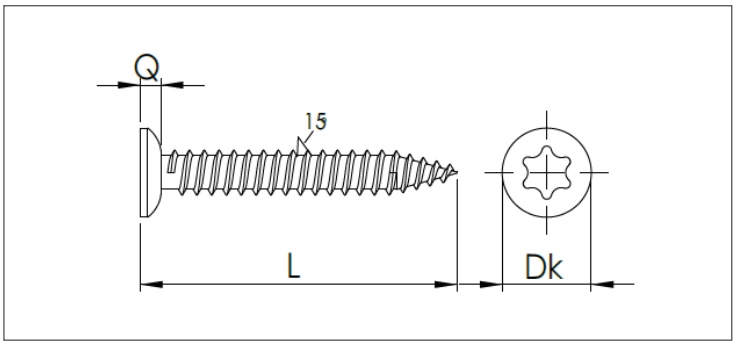

ISO	UNI	DIN
-	-	-
Mekanik Özellikler - Toleranslar Mechanical Properties - Tolerances Mechanische Eigenschaften - Toleranzen		-

TEKNiK BiLGiLER | TECHNICAL INFORMATIONS | TECHNISCHE INFORMATION

d		7,5
d	max	7,10
	min	7,50
dk	max	10,80
	min	11,20
k	max	3,50
Nº	Torx Recess No Torx Drv No	T30
m	~	5,60
Soket Derinliği Q Penetration Depth Q	max	2,70
	min	2,30

l	min	max	7,5
			weight/ağırlık
60	59,00	61,00	11,76
80	78,75	81,25	15,89
100	98,75	101,25	20,02
120	78,50	121,50	22,00
150	148,50	151,50	28,00
180	178,00	182,00	33,00
200	198,00	202,00	37,00

Değerler milimetre olarak verilmiştir. Values are given in millimeters. Werte sind in millimetern angegeben.

BETON VİDASI

MASONARY SCREWS | MAUERWERK SCHRAUBE

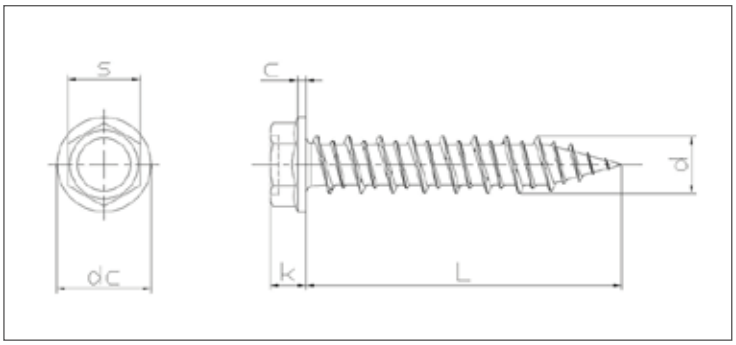

ISO	UNI	DIN
-	-	-
Mekanik Özellikler - Toleranslar *Mechanical Properties - Tolerances* *Mechanische Eigenschaften - Toleranzen*		**ISO 7323-6**

TEKNiK BiLGiLER	TECHNICAL INFORMATIONS	TECHNISCHE INFORMATION

d		6,3
k	max	5,40
	min	4,80
d	max	6,15
	min	6,30
Nº	NST Recess No MG Drv No	8,00
s	max	8,00
	min	7,78
dc	max	11,00
	min	10,00
c	min	1,00

l			6,3
	min	max	weight/ağırlık gr/p
50	49,00	51,00	9,57
75	74,00	76,00	13,10
105	104,00	106,00	17,60
125	124,00	126,00	20,41
135	134,00	136,00	23,22

Değerler milimetre olarak verilmiştir. | Values are given in millimeters. | Werte sind in millimetern angegeben.

ISPANYOLET VİDASI

ESPAGNOLETTE SCREW | DREHSTANGENVERSCHLUSS-SCHRAUBE

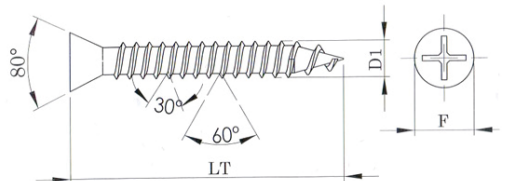

ISO	UNI	DIN
-	-	-
Mekanik Özellikler - Toleranslar Mechanical Properties - Tolerances Mechanische Eigenschaften - Toleranzen		ISO 7323-6 -

TEKNiK BiLGiLER | TECHNICAL INFORMATIONS | TECHNISCHE INFORMATION

d		3,9	4,2	4,8
d	max	4,01	4,20	4,62
	min	3,76	3,90	4,80
dk	max	7,20	7,80	9,50
	min	6,80	7,40	9,14
k	max	3,00	3,80	
Nº	PH Drv No Phillips Recess No	2	2	2
m	~	4,60	4,70	5,20
Soket Derinliği Q Penetration Depth Q	max	2,53	2,62	3,20
	min	2,03	2,11	2,70

l	min	max	3,9	4,2	4,8
19	18,20	19,80	1,05		
22	21,20	22,80	1,32		
25	24,20	25,80	1,35		
38	36,70	38,30	1,86	2,47	4,25

Değerler milimetre olarak verilmiştir. | Values are given in millimeters. | Werte sind in millimetern angegeben.

POLİÜRETAN PANEL VİDASI 6MM

COMPOSITE PANEL SELF DRILLING SCREW | SELBSTBOHRENDE PANEEL SCHRAUBE

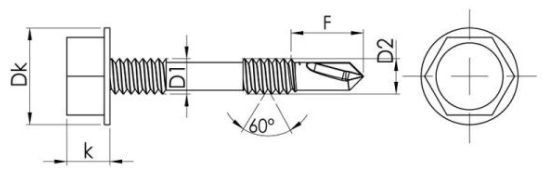

ISO	UNI	DIN
-	-	-
Mekanik Özellikler - Toleranslar Mechanical Properties - Tolerances Mechanische Eigenschaften - Toleranzen		-

TEKNiK BiLGiLER	TECHNICAL INFORMATIONS	TECHNISCHE INFORMATION
d		**5,5**
d1	**max**	5,20
	min	5,45
d2	**max**	6,30
	min	6,00
k	**max**	5,45
	min	5,15
Nº	**NST Recess No MG Drv No**	8
s	**max**	8,00
	min	7,78
F	**max**	8,50
	min	7,50
dc	**max**	11,00
	min	10,00
c	**min**	1,16

l			**5,5**
	min	max	weight/ağırlık gr/p
66	64,80	67,00	11,48
76	74,80	78,00	12,68
90	88,50	91,00	14,35
105	103,50	106,00	14,64
120	118,50	120,00	17,63
130	128,50	130,00	19,20

Değerler milimetre olarak verilmiştir. | Values are given in millimeters. | Werte sind in millimetern angegeben.

POLİÜRETAN PANEL VİDASI 12MM

COMPOSITE PANEL SELF DRILLING SCREW | SELBSTBOHRENDE PANEEL SCHRAUBE

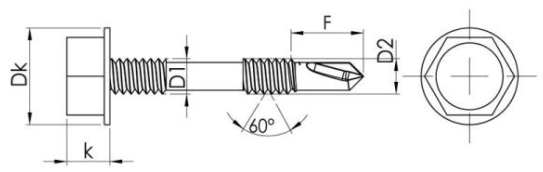

ISO	UNI	DIN
-	-	-
Mekanik Özellikler - Toleranslar Mechanical Properties - Tolerances Mechanische Eigenschaften - Toleranzen		-

TEKNiK BiLGiLER	TECHNICAL INFORMATIONS	TECHNISCHE INFORMATION

d		5,5
d1	max	5,20
	min	5,45
d2	max	6,30
	min	6,00
k	max	5,45
	min	5,15
Nº	NST Recess No MG Drv No	8
s	max	8,00
	min	7,78
F	max	15,00
	min	14,00
dc	max	11,00
	min	10,00
c	max	1,16

l			5,5
	min	max	weight/ağırlık gr/p
32	31,00	32,00	8,42
50	49,00	51,00	9,40
60	58,50	61,00	10,50
66	64,80	67,00	11,48
76	74,80	78,00	12,68
90	88,50	91,00	14,35
105	103,50	108,00	16,87
120	118,50	121,00	18,91
135	133,50	136,00	20,96

Değerler milimetre olarak verilmiştir. | Values are given in millimeters. | Werte sind in millimetern angegeben.

PUL BAŞLI MATKAPUÇLU VİDA

MODIFY TRUSS HEAD SELF DRILLING SCREW | SELBSTBOHRENDE SCHRAUBE MİT SCHEİBENKOPF

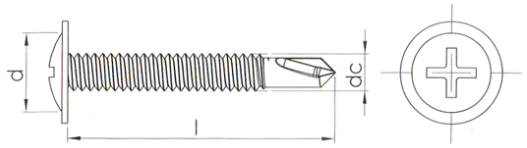

ISO	UNI	DIN
-	-	-
Mekanik Özellikler - Toleranslar Mechanical Properties - Tolerances Mechanische Eigenschaften - Toleranzen		-

TEKNiK BiLGiLER | TECHNICAL INFORMATIONS | TECHNISCHE INFORMATION

d		3,9	4,2
d	max	3,91	4,22
	min	3,73	4,04
dk	~	7,00	8,00
dc	max	10,00	11,00
	min	9,70	10,6
c	max	1,25	1,25
	min	1,00	1,00
k	max	2,50	2,90
	min	2,20	2,40
Nº	PH Drv No Phillips Recess No	2	2
m	~	4,40	4,60
Soket Derinliği Q Penetration Depth Q	max	2,03	2,40
	min	1,40	1,40

l			3,9	4,2
	min	max	weight/ağırlık gr/p	
13	12,10	13,90	1,50	-
16	15,10	16,90	1,64	1,91
19	18,00	20,00	1,90	2,38
25	24,00	26,00	2,28	-

Değerler milimetre olarak verilmiştir. | Values are given in millimeters. | Werte sind in millimetern angegeben.

MDF VİDASI

MDF SCREW | MDF SCHRAUBE

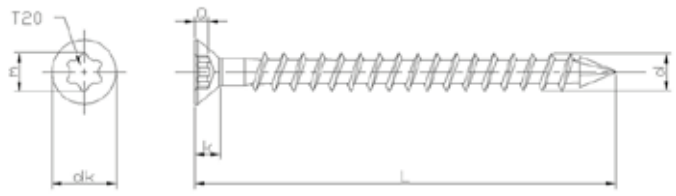

ISO	UNI	DIN
-	-	-
Mekanik Özellikler - Toleranslar Mechanical Properties - Tolerances Mechanische Eigenschaften - Toleranzen		-

TEKNiK BiLGiLER | TECHNICAL INFORMATIONS | TECHNISCHE INFORMATION

d		3,5	4
d	max	5,00	4
	min	3,20	3,75
dk	max	6,30	7,00
	min	6,00	6,50
k	max	3,10	2,90
Nº	Torx Drv No Torx Recess No	T20	T20
m	~	3,95	3,95
Soket Derinliği Q Penetration Depth Q	max	1,60	1,80
	min	1,30	1,40

l	min	max		
50	49,50	50,00		
Weight/ ağırlık gr/p			2,00	3,00

Değerler milimetre olarak verilmiştir. | Values are given in millimeters. | Werte sind in millimetern angegeben.

CRP VİDASI

CRP SCREW | CRP SCHRAUBE

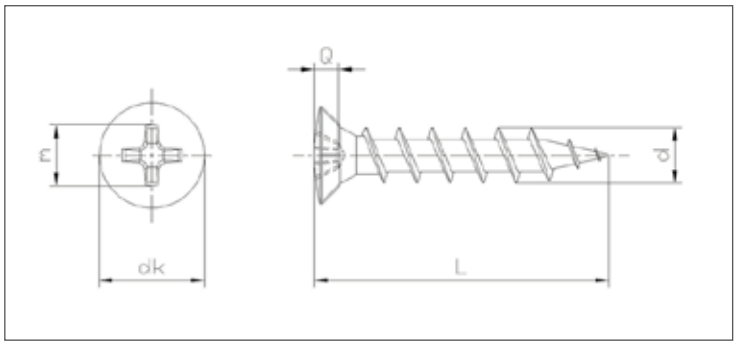

ISO	UNI	DIN
-	-	-
Mekanik Özellikler - Toleranslar Mechanical Properties - Tolerances Mechanische Eigenschaften - Toleranzen		-

TEKNiK BiLGiLER | TECHNICAL INFORMATIONS | TECHNISCHE INFORMATION

d		D					
d	max	5,00					
	min	4,00					
dk	max	7,30					
	min	7,00					
Nº	PH Drv No Phillips Recess No	2,00					
m	~	4,50					
Soket Derinliği Q Penetration Depth Q	max	2,60					
	min	2,20					

d			4,2					
l	min	max	Weight/ ağırlık gr/p					
25	21,50	22,50	1,38					
32	24,50	25,50	1,66					
38	37,50	38,50	1,72					

Değerler milimetre olarak verilmiştir. | Values are given in millimeters. | Werte sind in millimetern angegeben.

KONTEYNER VİDASI

CONTAINER SCREW

CONTAINES SCHRAUBE

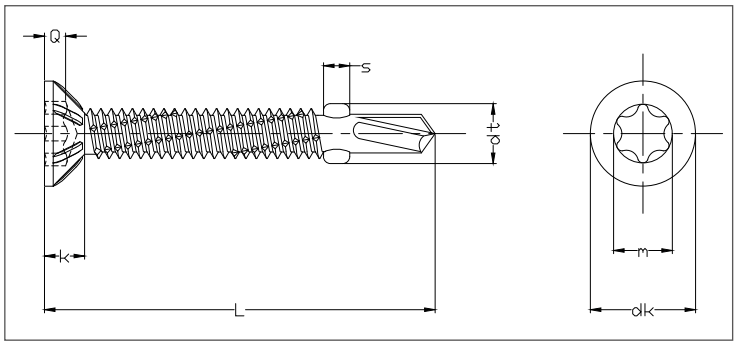

ISO	UNI	DIN
-	-	-
Mekanik Özellikler - Toleranslar Mechanical Properties - Tolerances Mechanische Eigenschaften - Toleranzen		-

TEKNiK BiLGiLER | TECHNICAL INFORMATIONS | TECHNISCHE INFORMATION

d		5,5	6,3
d	max	5,00	6,35
	min	5,32	6,17
dk	max	10,80	12,40
	min	10,37	11,97
k	~	3,40	3,80
s	max	3,70	4,00
dt	~	7,50	8,30
Nº	Torx Drv No Torx Recess No	T25	T30
m	~	4,52	5,63
Soket Derinliği Q Penetration Depth Q	max	2,30	2,70
	min	1,90	2,30

l	min	max	Weight/ ağırlık gr/p	
60	58,50	61,50	11,02	
65	63,50	66,50	11,85	
70	68,50	71,50	12,68	
80	78,50	81,50	14,66	

Değerler milimetre olarak verilmiştir. Values are given in millimeters. Werte sind in millimetern angegeben.

MATKAP UÇLU ALÇIPAN VİDASI

DRYWALL SCREW BUGLE HEAD SELF DRILLING SCREW | SELBSTBOHRENDE GIPSBRETTSCHRAUBE

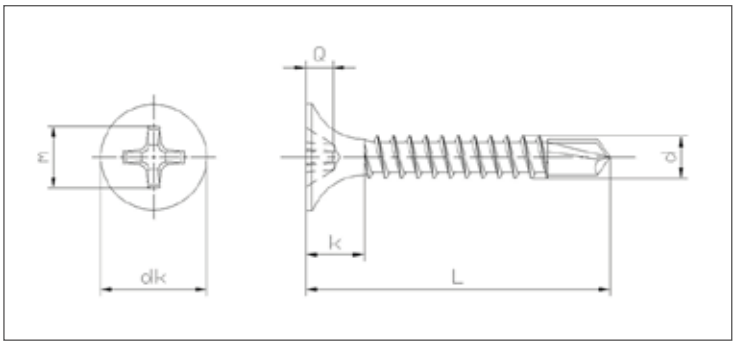

ISO	UNI	DIN
-	-	-
Mekanik Özellikler - Toleranslar Mechanical Properties - Tolerances Mechanische Eigenschaften - Toleranzen		-

TEKNiK BiLGiLER	TECHNICAL INFORMATIONS	TECHNISCHE INFORMATION

d		3,5
d	max	3,53
	min	3,35
dk	max	8,50
	min	8,14
k	max	7,00
	min	4,00
Nº	PH Drv No Phillips Recess No	2
m	~	4,70
Soket Derinliği Q Penetration Depth Q	max	2,60
	min	2,10

l			3,5
	min	max	weight/ ağırlık/ gr
25	24,00	26,00	1,48
35	34,00	36,00	1,90
45	44,00	46,00	2,44

Değerler milimetre olarak verilmiştir. | Values are given in millimeters. | Werte sind in millimetern angegeben.

SIK DİŞ ALÇIPAN VİDASI

DRYWALL SCREW FINE THREAD | GIPSBRETTSCHRAUBE FEINES GEWINDE

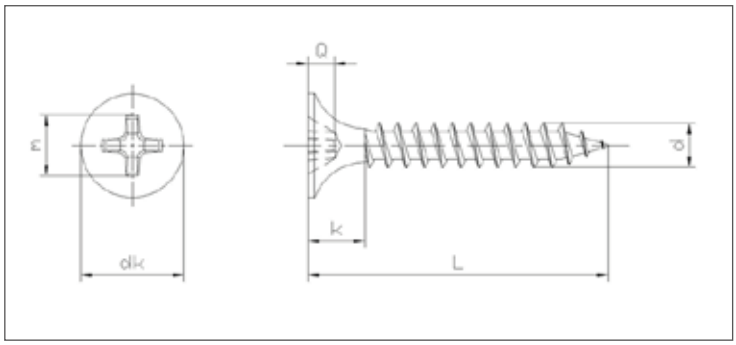

ISO	UNI	DIN
-	-	-
Mekanik Özellikler - Toleranslar Mechanical Properties - Tolerances Mechanische Eigenschaften - Toleranzen		-

TEKNiK BiLGiLER	TECHNICAL INFORMATIONS	TECHNISCHE INFORMATION

d		3,5
d	max	3,70
	min	3,40
dk	max	8,50
	min	8,15
k	max	7,00
	min	4,00
Nº	PH Drv No Phillips Recess No	2
m	~	4,70
Soket Derinliği Q Penetration Depth Q	max	2,60
	min	2,10

l			3,5
	min	max	weight/ ağırlık/ gr
25	24,00	26,00	1,40
35	34,00	36,00	1,80
45	44,00	46,00	2,21

Değerler milimetre olarak verilmiştir. | Values are given in millimeters. | Werte sind in millimetern angegeben.

SEYREK DİŞLİ ALÇIPAN VİDASI

DRYWALL SCREW COARSE THREAD | GIPSBRETTSCHRAUBE GROBES GEWINDE

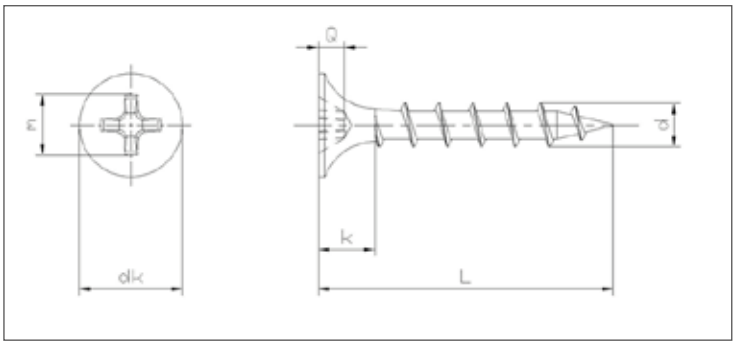

ISO	UNI	DIN
-	-	-
Mekanik Özellikler - Toleranslar Mechanical Properties - Tolerances Mechanische Eigenschaften - Toleranzen		-

TEKNiK BiLGiLER	TECHNICAL INFORMATIONS	TECHNISCHE INFORMATION

d		3,5
d	max	3,70
	min	3,40
dk	max	8,50
	min	8,15
k	max	7,00
	min	4,00
Nº	PH Drv No Phillips Recess No	2
m	~	4,70
Soket Derinliği Q Penetration Depth Q	max	2,60
	min	2,10

l			3,5
	min	max	weight/ ağırlık/ gr
25	24,00	26,00	1,34
35	34,00	36,00	1,77
45	44,00	46,00	2,22

Değerler milimetre olarak verilmiştir. | Values are given in millimeters. | Werte sind in millimetern angegeben.

TORX YHB AHŞAP VİDA

TORX DRIVE DOUBLE FLAT HEAD TIMBER SCREWS DOPPELTE FLACHKOPF-HOLZSCHRAUBEN MIT TORX-ANTRIEB

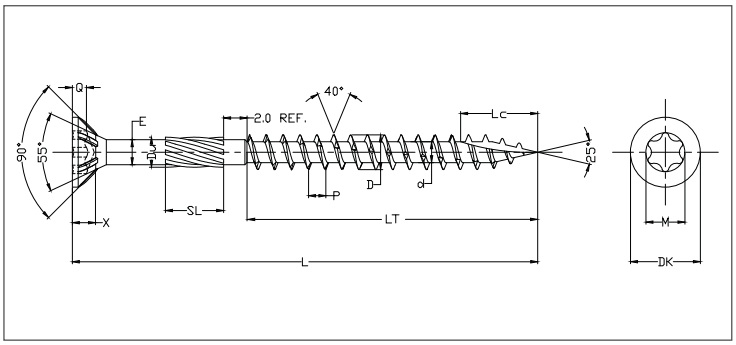

EN ISO	UNI	DIN
-	-	-
Mekanik Özellikler - Toleranslar Mechanical Properties - Tolerances Mechanische Eigenschaften - Toleranzen		-

TEKNiK BiLGiLER TECHNICAL INFORMATIONS TECHNISCHE INFORMATION

		3	3,5	4	4,5	5	6	8	10
D	Min	2,80	3,30	3,80	4,20	4,70	5,80	7,80	9,70
	Max	3,10	3,60	4,10	4,60	5,10	6,20	8,30	10,30
Du	Min	2,50	2,80	3,40	3,80	4,00	4,70	6,70	7,70
	Max	2,80	3,20	3,80	4,20	4,40	5,10	7,10	8,10
DK	Min	5,60	6,60	7,50	8,50	9,50	11,50	14,30	17,40
	Max	6,00	7,00	8,00	9,00	10,00	12,00	15,20	18,20
X	Min	1,70	1,90	2,20	2,40	2,70	3,10	4,00	5,00
	Max	2,00	2,20	2,60	2,80	3,10	3,80	4,80	5,80
Q	Min	1,10	1,30	1,70	1,70	2,00	2,40	3,00	3,40
	Max	1,40	1,60	2,00	2,00	2,40	2,85	3,45	3,85
E	Min	2,05	2,35	2,70	3,10	3,50	4,20	5,70	6,85
	Max	2,25	2,45	2,80	3,20	3,60	4,30	5,80	6,95
SL	Ref	4,00	5,00	5,00	6,00	8,00	12,00	12,00	12,00
Lc	Min	5,00	6,00	7,00	8,00	10,00	12,00	14,00	16,00
	Max	6,00	7,00	8,00	9,00	12,00	14,00	16,00	18,00
M	Ref	2,82	3,35	3,94	4,50	4,50	5,60	6,75	6,75
Nº	T No Torx Drive No	10	15	20	25	25	30	40	40

l			LT															
	min	max	min	max	min	max	min	max	min	max	min	max	min	max	min	max	min	max
16	15,00	16,00																
20	19,00	20,00																
25	23,75	25,00																
30	28,75	30,00	13,00	15,00	13,00	15,00	13,00	15,00	13,00	15,00	13,00	15,00						
35	33,75	35,00	13,00	15,00	13,00	15,00	13,00	15,00	13,00	15,00	13,00	15,00						
40	38,75	40,00	23,00	25,00	23,00	25,00	23,00	25,00	23,00	25,00	23,00	25,00	18,00	20,00				
45	43,75	45,00	23,00	25,00	23,00	25,00	23,00	25,00	23,00	25,00	23,00	25,00						
50	48,50	50,00			23,00	25,00	23,00	25,00	23,00	25,00	23,00	25,00	23,00	25,00				
55	53,50	55,00					32,00	35,00										
60	58,50	60,00					32,00	35,00	32,00	35,00	32,00	35,00						
70	68,50	70,00					38,00	40,00	38,00	40,00	38,00	40,00	38,00	40,00				
80	78,25	80,00							48,00	50,00	48,00	50,00	48,00	50,00	48,00	50,00	48,00	50,00
90	88,25	90,00									48,00	50,00	48,00	50,00	48,00	50,00	48,00	50,00
100	98,25	100,00									48,00	50,00	48,00	50,00	48,00	50,00	48,00	50,00
110	108,25	110,00									58,00	60,00	78,00	80,00	48,00	50,00	78,00	80,00
120	118,00	120,00									68,00	70,00	78,00	80,00	78,00	80,00	78,00	80,00

Değerler milimetre olarak verilmiştir. Values are given in millimeters. Werte sind in millimetern angegeben.